14.85 cm

21 cm

Distributed by:
MILUX SALES & SERVICE SDN. BHD. (302263-X)
No. 31, Lorong Jala 14/KS10, Off Jalan Telok Gong,
42000 Port Klang, Selangor, Malaysia.

Tel: 03-3134 1254 Fax: 03-3134 1193 Toll Free: 1800-88-MILUX (64589)
E-mail: customercare@milux.com.my
Website: www.milux.com.my

MILUX®

SIRI DAPUR GAS BERDIRI /
STANDING GAS STOVE SERIES /
燃气灶系列

BUKU PANDUAN
INSTRUCTION MANUAL
说明指示书

Sila baca buku panduan ini dengan teliti sebelum menggunakan produk ini.
Simpanlah untuk rujukan masa depan.

Please read this manual carefully before operating this product.
Keep this manual handy for further reference.

请在使用此产品前，详读此说明书。并将之收藏以作日后产考。

14.85 cm

21 cm

Awas / *Caution* / 注意

1. Perkakas ini tidak direka untuk digunakan oleh individu (termasuk kanak-kanak) yang mempunyai kecacatan anggota, deria atau mental, atau kurang pengalaman dan pengetahuan, melainkan mereka telah diberikan pemerhatian atau panduan mengenai penggunaan perkakas ini oleh individu yang bertanggungjawab untuk keselamatan mereka.
   Kanak-kanak haruslah diperhatikan untuk memastikan bahawa mereka tidak bermain dengan perkakas.
   This appliance is not intended for use by persons (including children) with reduced physical, sensory or mental capabilities, or lack of experience and knowledge, unless they have been given supervision of instruction, concerning use of the appliance by a person responsible for their safety.
   Children should be supervised to ensure that they do not play with the appliance.
   本产品不适合以下人士使用（包括儿童）：身体、感官或心智障碍的人士，缺乏相关经验或知识的人士，除非他们在负责其安全的人士给予指导或监督下使用。
   应照看好儿童, 确保他们不玩耍该产品。
2. Hanya gunakan Gas LPG & Pengawal Atur Gas LPG dengan pekakas ini.
   Use only with LPG gas & LPG Regulator with this appliance.
   本产品只可使用液化石油气和石油气调控制。
3. Tutupkan perkakas setiap kali apabila tidak digunakan.
   Turn off the appliance whenever not in use.
   不再使用时，请关闭本产品。
4. Gunakan untuk memasak sahaja. Jangan gunakannya untuk mengeringkan tuala, pakaian, dan lain-lain.
   Use for cooking only. Do not use it to dry towels, clothes, etc.
   仅用于烹饪。 不可用本产品来烘干毛巾，衣物等。
5. Jarakkan silinder gas sekurang-kurangnya 0.5 meter dari perkakas ini.
   The gas cylinder should be placed at least 0.5m away from the appliance.
   瓶装液化气应远离本产品至少0.5米。
6. Periksa dan pastikan penutup pembakar luar dan dalam dan pendiri kuali diletakkan pada keadaan kemas dan betul.
   Before using, ensure the burner, caps, kuali stand are placed correctly.
   使用前，请检查以确保正确放置炉头、火盖、锅架和火炉架。
7. Pastikan perkakas ini diletakkan di kawasan memasak yang mempunyai pengudaraan yang baik.
   The appliances should be placed at proper ventilation cooking area.
   本产品应放置在空气循环良好的烹饪区域。
8. Sila gunakan pendiri kuali yang asli sahaja. Pendiri kuali yang tidak sesuai akan memecahkan panel kaca diperkukuh.
   Please use only original kuali stand. Unsuitable kuali stand will cause tempered glass to break.
   仅使用原装的火炉架。 不合适的火炉架会导致钢化玻璃破裂。
9. Jangan gunakan periuk besar atau berat yang boleh melengkung pendiri kuali.
   Do not use large pots or heavy weights which can bend the pan support.
   不可使用会弯曲火炉架的大锅或重物。
10. Jika terdapat bebocoran gas, hentikan operasi hob dapur dan hentikan bekalan gas. Buka segala tingkap untuk pengudaraan. Elakkan dari menghidupkan atau menutup suis elektrik, jangan nyalakan api dari mancis atau pemetik api.
    If a gas leak is found, stop using the gas hob and stop the gas supply. Open all windows for ventilation.
    Do refrain from turning an electric switch on or off, lighting a match or using a lighter.
    如果发现煤气泄漏时，须停止使用燃气灶具和停止供气。打开所有窗户通风换气 。不可打开任何电器开关，不可点燃火柴或使用打火机。
11. Elakkan menyentuh pembakar, pendiri kuali atau bahagian-bahagian logam semasa dan selepas memasak kerana kawasan ini boleh mencapai suhu tinggi.
    Avoid touching the burner, kuali stand or metal parts during and after cooking as these areas reach high temperature .
    在烹饪期间和之后，避免接触炉头，火炉架或金属部件，因为这些区域会达到高温。

Pembersihan & Penyelenggaraan / *Cleaning & Maintenance* / 清洁与保养

- Perkakas ini mesti dibersihkan selepas setiap penggunaan. Biarkan perkakas sejuk hingga suhu yang selamat sebelum pembersihan.
  The appliance should be cleaned after each use. Allow the appliance to cool down to a safe temperature before cleaning.
  每次使用后，应清洁本产品。 在清洁前，让本产品冷却至安全温度。
- Makanan yang mendidih sampai tertumpah ke atas hob dapur panas boleh menyebabkan komponen-komponen pembakar dan permukaan keluli tahan karat hob dapur berubah warna. Sila segera bersihkan untuk menanggalkan sebarang kotoran pada ia.
  Food which boils over onto the hot hob can cause the burner components and the stainless steel surface of the hob to discolour. Remove any soiling immediately .
  沸腾到热炉盘上的食物可能导致炉头部件和不锈钢面板变色。 立即除去任何污物。
- Permukaan komponen-komponen pembakar akan menjadi lebih matte seiring dengan kekerapan masa penggunaan. Ini adalah perkara biasa dan tidak akan mempengaruhi operasi hob dapur.
  The surfaces of the burner components will become more matt with time. This is normal and will not affect the operation of the hob.
  炉头部件的表面将随时间变得更无光泽。 这是很正常的，不会影响本产品的操作。
- Untuk mencapai penampilan permukaan yang maksimum, keluli tahan karat mesti dibersihkan secara berkala untuk mengelakkan perubahan warna atau lapisan kotoran yang melekat semasa operasi normal.
  To achieve maximum surface appearance , stainless steel must be kept clean regularly to avoid discolour or attain an adherent layer of grime in normal operation.
  为了获得最大的表面外观，必须定期保持清洁不锈钢面板以避免其因正常操作中变色或附着一层污垢。
- Untuk prosedur pembersihan harian, basuhkan dengan air sabun suam dan bilaskan dengan air bersih.
  For daily cleaning procedures, wash with warm soapy water and raise with clean water.
  对于日常清洁程序，请用温肥皂水洗净，然后用清水冲洗干净。
- Gunakan pembersih keluli tahan karat semasa mengeluarkan kotoran yang sukar tanggal dengan signal perubahan warna permukaan.
  Use a stainless steel cleaner when removing extreme dirt with sign of surface discolouring.
  清除面板有变色迹象的极端污垢时，请使用不锈钢清洁剂。

14.85 cm

Panduan Pemasangan / *Installation Instruction* / 组装指示

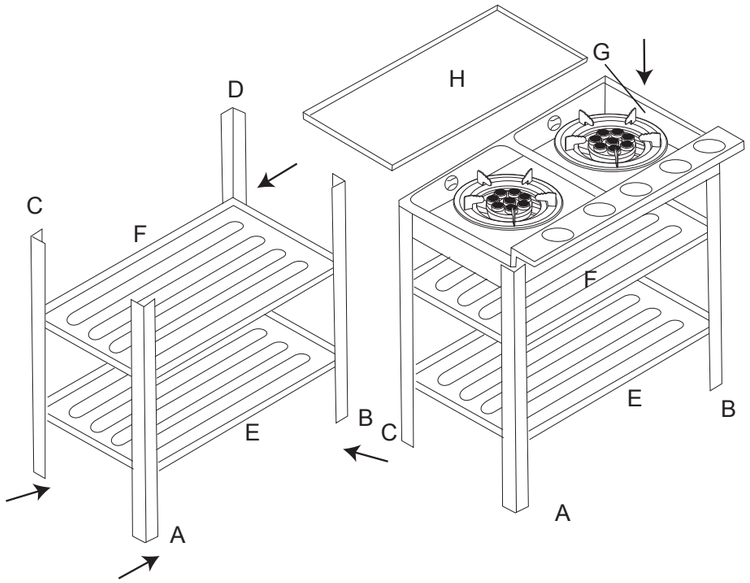

6. Skrukan 4 kaki pemegang (A, B, C & D) dengan 2 rak simpanan (E&F). Pastikan bahagian cekung menghadap ke atas dan skrukan dengan longgar pada peringkat ini.
   Use the screw to fix 4 legs (A , B , C & D) with 2 storage shelves (E & F) . Make the concave side upward and screw it loosen at this stage .
   用螺丝固定2个储物架（E和F）的4个支脚（A，B，C和D）。 在此阶段，将凹面朝上并拧松。

7. Skrukan & pasangkan badan utama (G) pada 4 kaki pemegang.
   Use screws to fix the main body (G) with 4 legs .
   用螺丝将主体（G）与4个支脚固定一起。

8. Laraskan kedudukan agar produk berdiri tegak. Kemudiannya, anda boleh mengetatkan semua skru.
   Adjust the position to make the product stand firm , then you may tighten all the screw firmly .
   调整位置，让产品平稳站立。然后，可以拧紧所有螺丝。

9. Masukkan dulang (H) di bawah dapur gas.
   Put in the tray (H) under the gas stove.
   将托盘（H）放在燃气灶底下。

Awas / *Caution* / 注意

12. Jangan sekali-kali membuka badan luaran perkakas.
    Never open the outer casing of the appliance.
    不可打开本产品的外壳。

13. Lemak atau minyak yang terlalu panas boleh terbakar dengan mudah. Jangan biarkan minyak atau lemak menjadi panas tanpa pengawasan.
    Fats or oil which is overheated can catch fire easily. Do not leave oil or fats to heat up unattended.
    过热的油或脂肪很容易着火。 不要在无人看管的情况下加热油或脂肪。

21 cm

14.85 cm

21 cm

Pengenalan Bahagian / *Parts Identification* / 零件名称

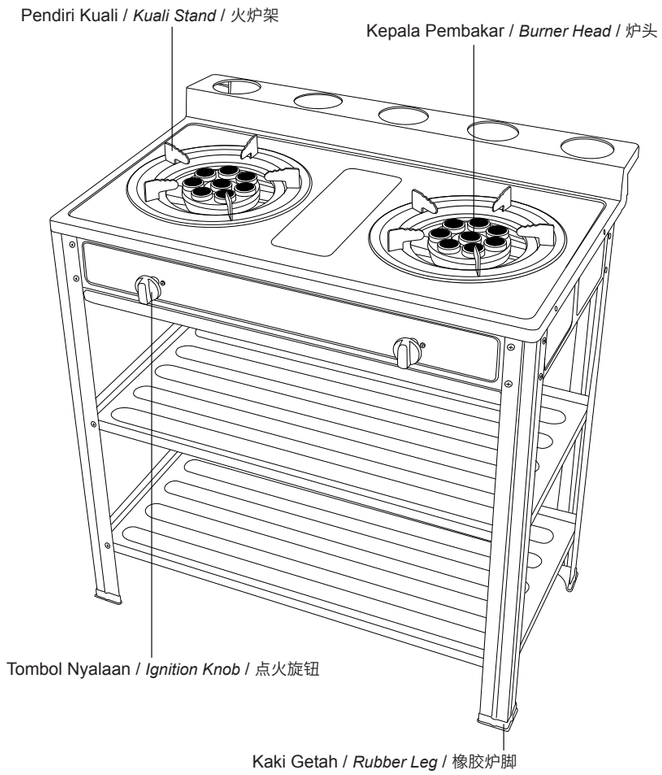

Panduan Pemasangan / *Installation Instruction* / 组装指示

1. Perkakas ini hendaklah dipasang oleh individu yang berkelayakan.
   This appliance should be installed by qualified technician.
   本产品必须由专业的技术人员进行安装。

2. Perkakas ini boleh digunakan bersama dengan Gas Hos yang mempunyai kelulusan dan Pengawal Atur Bertekanan Rendah sahaja.
   Use only approved gas hose & low pressure regulator with the appliance.
   本产品只可使用认可的燃气软管和低压调控制。

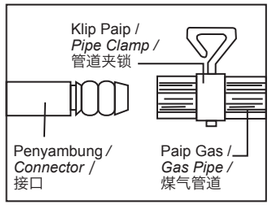

3. Gas Hos hendaklah dimasukkan sepenuhnya dengan penyambung perkakas & mesti diketatkan dengan klip.
   Gas hose should be fully inserted with appliance connector & must clamp with butterfly clip.
   燃气软管应完全连接到本产品的接口，必须用蝴蝶夹夹紧。

4. Selepas pemasangan, sila uji dengan air suam untuk mengelakkan kebocoran gas.
   Test with soapy water to ensure no gas leak after installation.
   安装完毕后，用肥皂水测试是否有漏气。

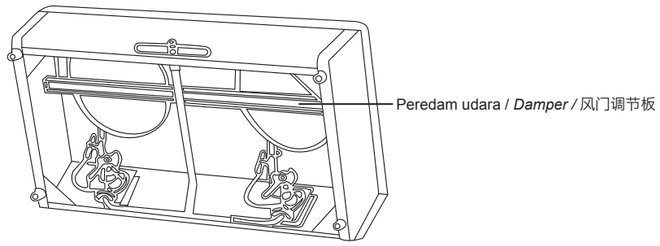

5. Laraskan peredam udara untuk pembakaran yang sempurna.
   Adjust the damper to get perfect combustion .
   可调节风门板以获得最佳的火焰效果。